UNIONE MONTANA VALLI CHISONE-GERMANASCA - Prot 0004472 del 24/07/2023 Tit VIII Cl Fasc

Firmato digitalmente da: CLAPIER PAOLO C:IT

Studio Tecnico Forestale
Dott. Giorgio BERTEA - Dott. Paolo CLAPIER - Dott. Andrea GLAUCO

Regione Piemonte
UNIONE MONTANA DEI COMUNI VALLI CHISONE E GERMANASCA
Città Metropolitana di Torino

Progetto definitivo per lavori di "Risorse Idriche" - M2C1 INVESTIMENTO 3.2. Green COMMUNITIES

IL PROGETTISTA: Dott.For. Paolo CLAPIER

Il Presidente:

TAVOLA 6.b
INTERVENTO NEL COMUNE DI SALZA DI PINEROLO
PLANIMETRIA DI PROGETTO IN SCALA 1:100
SEZIONI DI PROGETTO IN SCALA 1:100 e 1:200
SCHEMI E PARTICOLARI COSTRUTTIVI

Luglio 2023

- Via Martiri del XXI n. 52 - 10064 Pinerolo (TO) -
Tel. & Fax 0121 794597 e-mail stf@stforestale.it

Profilo longitudinale
Sezione 1-1

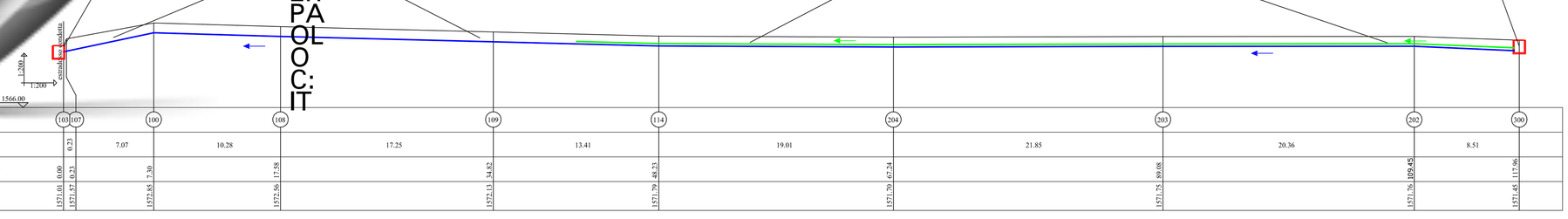

Nome punto rilievo	103	107	100	108	109	114	204	203	202	300
Distanza parziale		0.23	7.07	10.28	17.25	13.41	19.01	21.85	20.36	8.51
Distanza progressiva	0.00	0.23	7.30	17.58	34.82	48.23	67.24	89.08	109.45	117.96
Quota	1571.01	1571.57	1572.85	1572.56	1572.13	1571.79	1571.70	1571.75	1571.76	1571.45

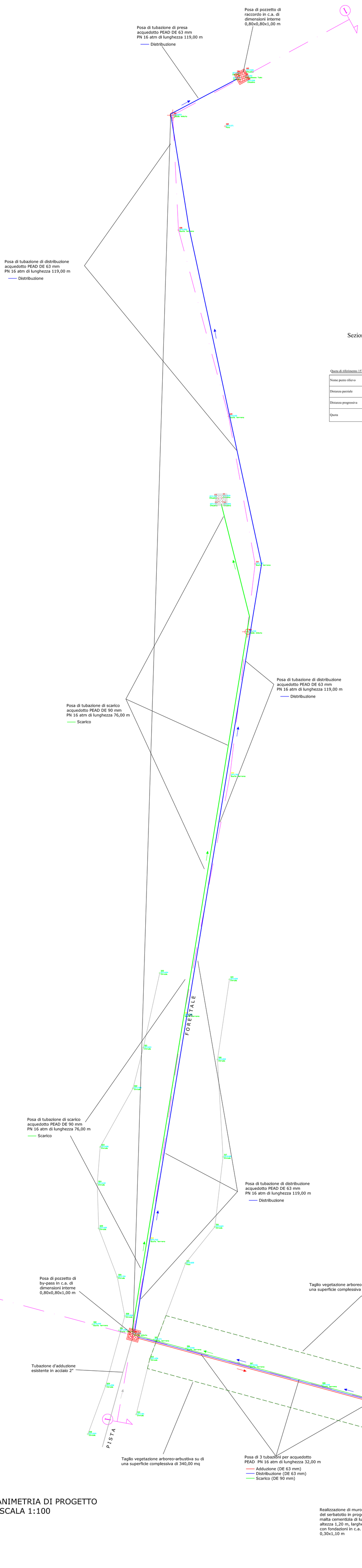

PLANIMETRIA DI PROGETTO
IN SCALA 1:100

Sezione 2-2

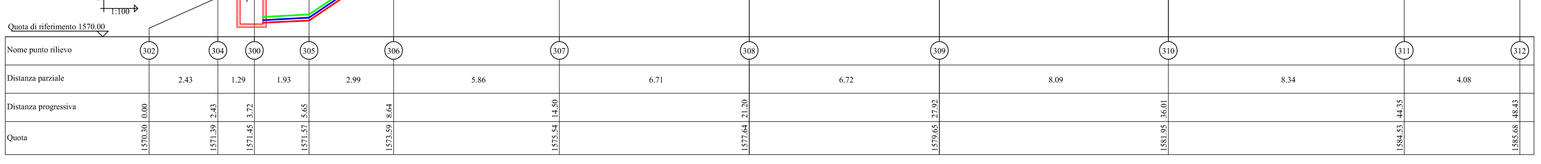

Nome punto rilievo	302	304	300	305	306	307	308	309	310	311	312
Distanza parziale		2.43	1.29	1.93	2.99	5.86	6.71	6.72	8.09	8.34	4.08
Distanza progressiva	0.00	2.43	3.72	5.65	8.64	14.50	21.20	27.92	36.01	44.35	48.43
Quota	1570.30	1571.39	1571.45	1571.57	1573.59	1575.54	1577.64	1579.66	1581.95	1584.53	1585.68

SCHEMA IMPIANTI

LEGENDA

- A — Condotte di adduzione
- P — Condotte di presa
- SF — Condotte di sfioro
- SC — Condotte di scarico
- M Misuratori Woltmann
- S Saracinesche
- V Valvole di non ritorno
- VS Valvola di sgancio automatico
- SA Sfiato anti-colpo d'ariete

PIANTA

SERBATOIO IN PROGETTO

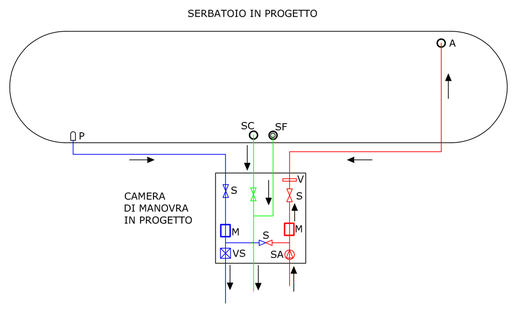

Tubazioni all'interno della camera di manovra in acciaio 2" (DN50) all'esterno in PEAD 63-90 mm PN 16 atm

SEZIONE

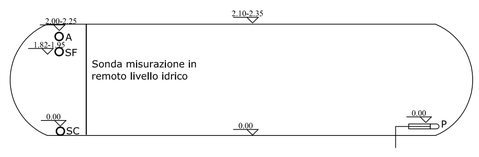

PARTICOLARE COSTRUTTIVO MURO

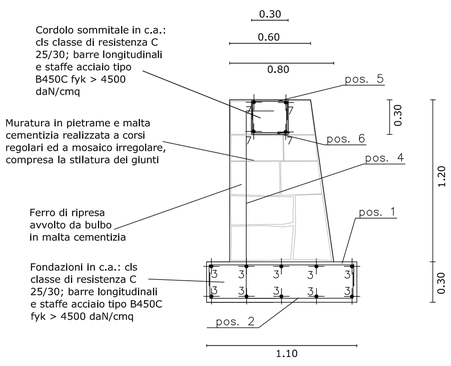

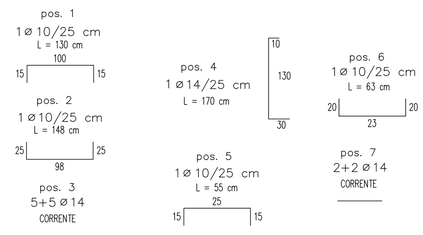

PARTICOLARE COSTRUTTIVO CAMERA DI MANOVRA

SEZIONE

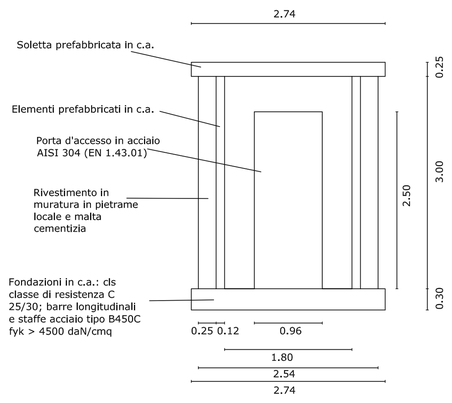

PROSPETTO

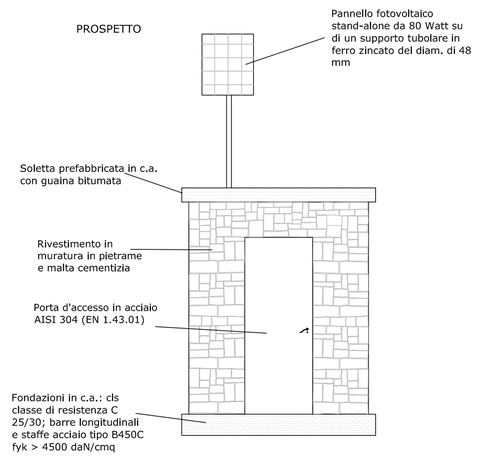

PIANTA

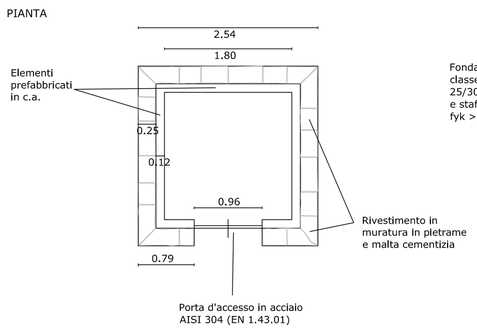
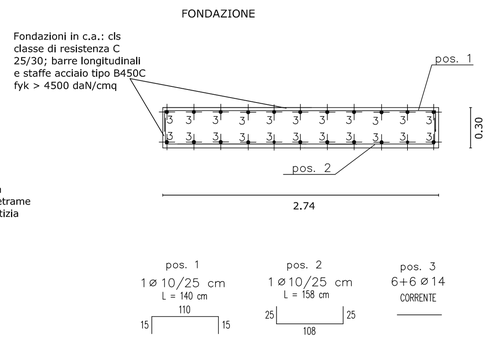
FONDAZIONE